Inicio rápido

FLIR Serie VT8

Probadores de Voltaje, Continuidad, y Corriente

VT8-600 y VT8-1000

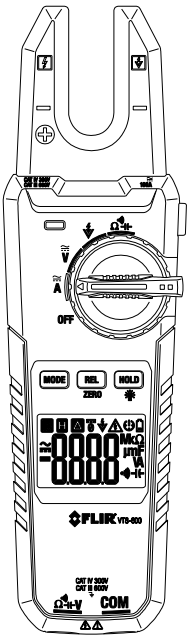

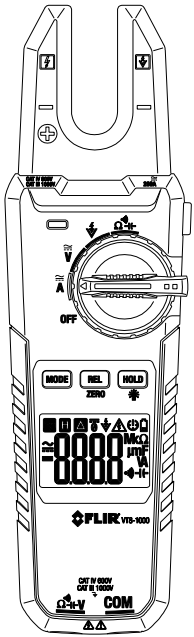

Serie VT8 - Inicio rápido - ES

Introducción

La Serie VT8 RMS real mide Voltaje CA/CD, corriente CA/CD, Resistencia, Continuidad, y Capacitancia y tiene un detector de voltaje sin contacto (NCV). Las funciones incluyen retención de datos, relativa/cero, linterna, LCD con iluminación de fondo y AUTO APAGADO (APO). El VT8-1000 (CAT III 1000V/CATIV 600V) está clasificado para 1000V/200A y el VT8-600 (CAT III 600V/CAT IV 300V) está clasificado para 600V/100A.

Para obtener un manual del usuario detallado (multilenguaje) por favor visite **www.support.flir.com** (*Descargas bajo Ayuda y Soporte*). Por favor lea cuidadosamente el Manual del usuario antes de usar.

Este producto está protegido por la garantía limitada de 3 años de FLIR. Visite **www.flir.com/testwarranty** para leer el documento de garantía. Registre su producto en el sitio web para recibir una extensión de garantía gratuita de 1 año.

Descripción del medidor

1. Detector de voltaje sin contacto
2. Apertura de la quijada
3. LED de alerta NCV
4. Botón de linterna
5. Selector giratorio de función
6. Botón Relativa/Cero
7. Botón MODO
8. Botón retención/luz de fondo
9. Pantalla LCD
10. Enchufes para cables de prueba

Compartimiento de la batería, sujetadores de cables de prueba, y linterna atrás del medidor

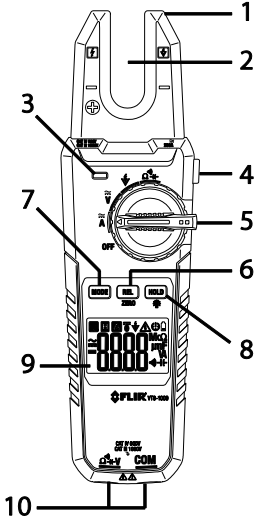

Descripción de los botones

REL/CERO: Presione corto para entrar/salir del modo relativo (para VCA/VCD, ACA, y Capacitancia). Para ACD, presione corto CERO, presione largo para salir de modo cero

H 💡: Presione corto para activar/desactivar retención de datos. Presione largo para luz de fondo de baja intensidad; presione largo de nuevo para luz de alta intensidad; presione largo de nuevo para apagar.

Linterna (lado derecho) Presione el botón para encender y apagar la linterna

MODO: Presione corto para ejecutar funciones de la siguiente tabla

Posición del interruptor	Funciones del botón MODO
A	CA < > CD
V	CA < > CD
Ω •))) ⊣⊢	Ω > •))) > ⊣⊢ >

Interruptor giratorio

OFF: Posición medidor APAGADO. Mueva el interruptor a cualquier otra posición para ENCENDER. Reemplace las baterías si el medidor no enciende. (APO) apaga el medidor automáticamente después de 15 minutos de inactividad.

A: Corriente CA/CD (presione **MODO** para elegir CA o CD)

V: Voltaje CA/CD (presione **MODO** para elegir CA o CD)

: Detector de voltaje sin contacto (NCV)

Ω •))) ⊣⊢: Resistencia / Continuidad/Capacitancia (presione **MODO** para seleccionar la función)

Reemplazo de la batería

Apague el medidor y desconecte los cables de prueba. Quite el tornillo del compartimiento posterior. Reemplace las dos baterías ‘AA’ observando la polaridad correcta. Reensamble el medidor antes de usar

Descripción de la pantalla

1. Escala automática
2. Retención de datos
3. Modo relativo
4. Cero ACD
5. Detector de voltaje sin contacto (NCV)
6. Señales eléctricas detectadas
7. Apagado automático (APO) activo
8. Estado de la batería
9. Unidad de medida e iconos de función
10. Dígitos de pantalla principal
11. Signo de menos (negativo)
12. CD (Corriente directa)
13. CA (Corriente alterna)

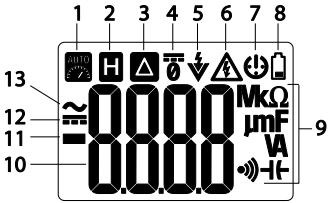

Mediciones

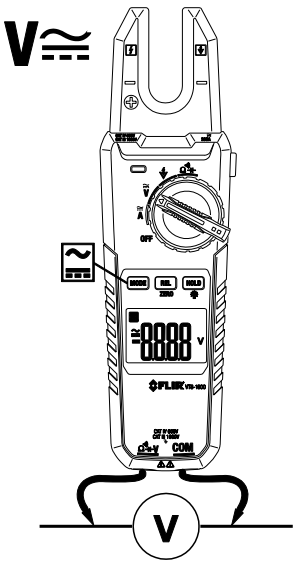

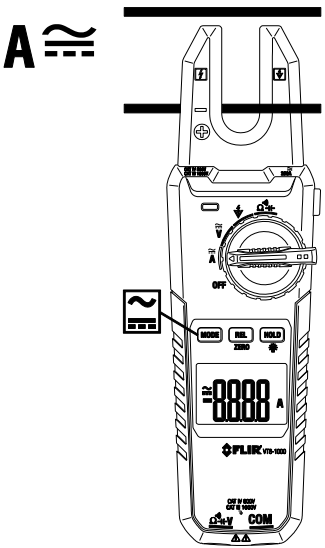

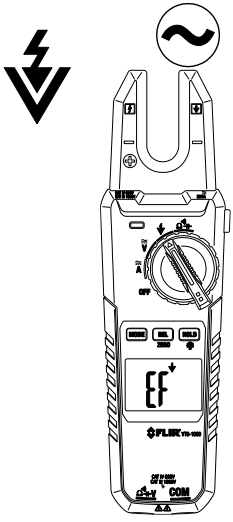
OFF
MODE
REL
ZERO
HOLD
EF
FLIR VT8-1000
CAT IV 600V
CAT III 1000V
COM

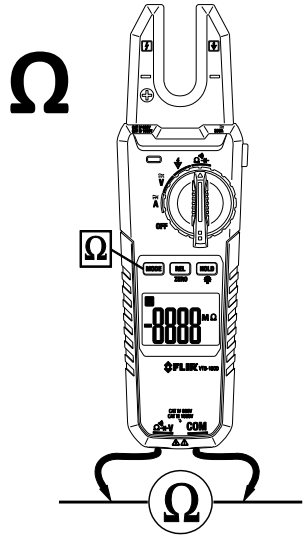
Ω
OFF
MODE
REL
ZERO
HOLD
MΩ
FLIR VT8-1000
CAT IV 600V
CAT III 1000V
COM

OFF
MODE
REL
ZERO
HOLD
FLIR VT8-1000
CAT IV 600V
CAT III 1000V
COM

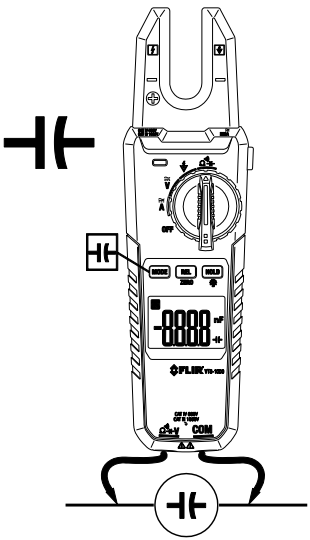
OFF
MODE
REL
ZERO
HOLD
nF
FLIR VT8-1000
CAT IV 600V
CAT III 1000V
COM

Sede del Corporativo
FLIR Systems, Inc.
2770 SW Parkway Avenue
Wilsonville, OR 97070 EE. UU.
Teléfono: +1 503-498-3547

Soporte al Cliente

Sitio web para Asistencia técnica http://support.FLIR.com
Correo electrónico Asistencia técnica TMSupport@FLIR.com
Correo electrónico Servicio y Reparación Repair@flir.com
Teléfono de Soporte al Cliente +1 855-499-3662 opción 3 (llamada gratuita)

Identificación de Publicación No.: VT8-600_1000-QS
Versión de emisión: AB
Fecha de emisión: octubre 2018
Idioma: es-ES

Copyright © 2018 FLIR Systems, Inc.
Reservados todos los derechos, incluyendo el derecho de reproducción total o parcial en cualquier medio.

www.flir.com